冷却系统(2) SD253-2

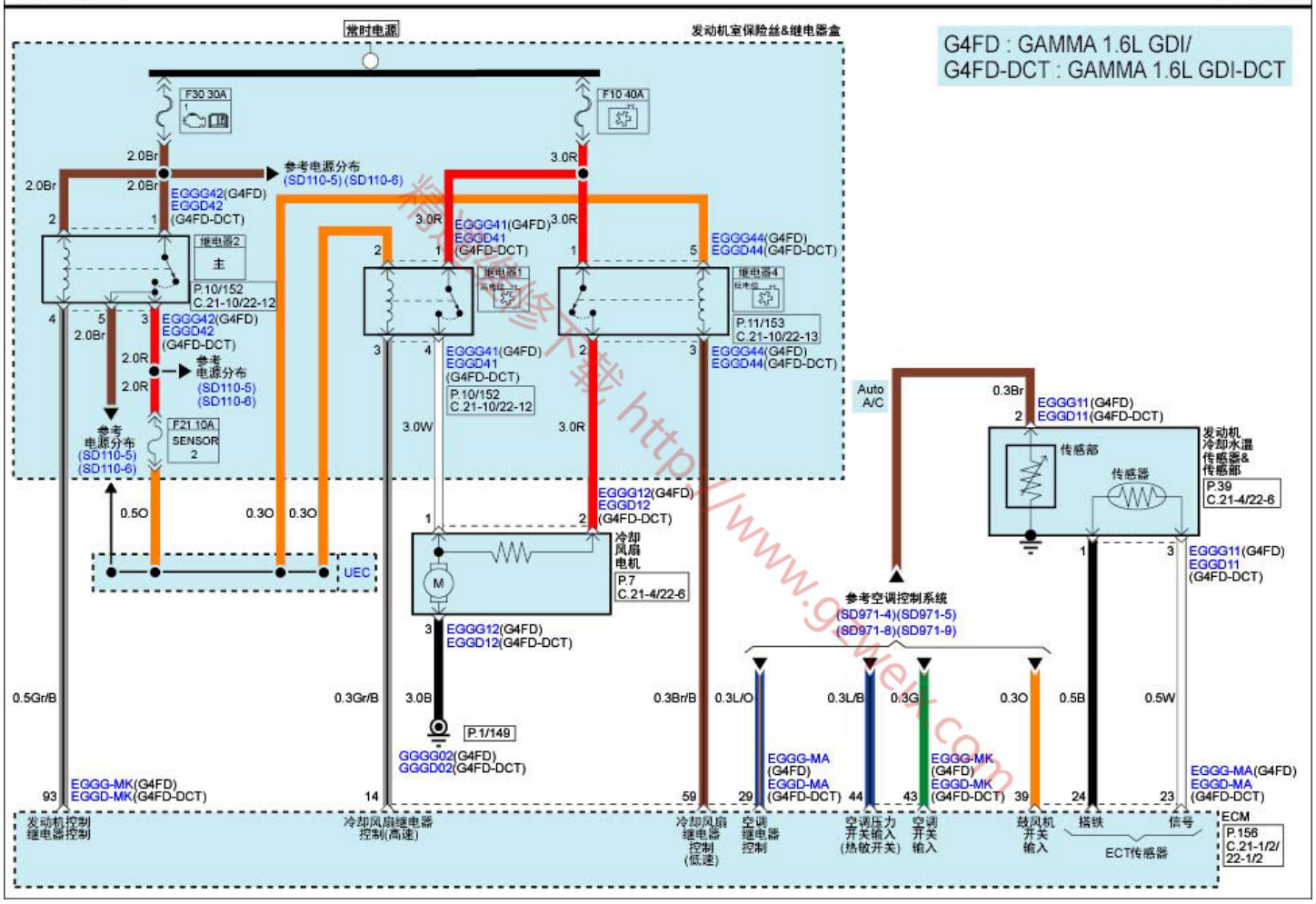

精品修修下载 http://www.gdvex.com